SHARP

必ず工事説明書および取扱説明書をよくお読みの上、正しくお使い下さい。

DL-D026L

屋内用

高気密SGI形

高演色タイプ

平均演色評価数 （Ra）：92

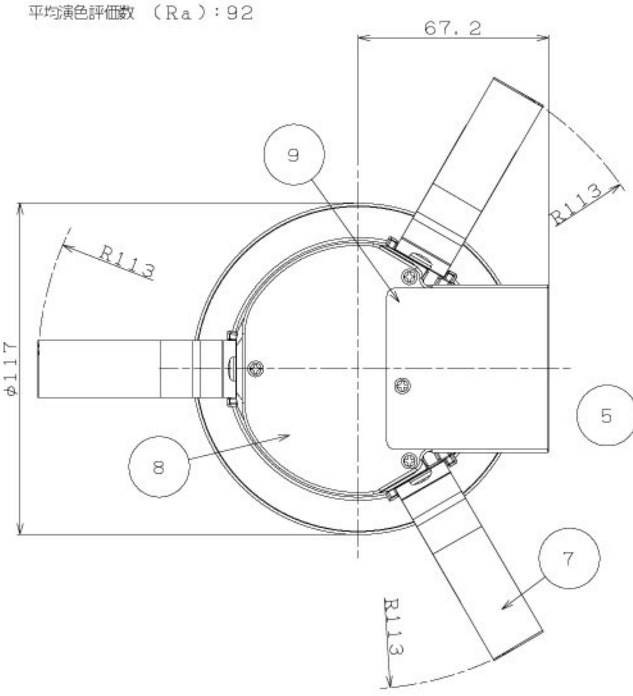

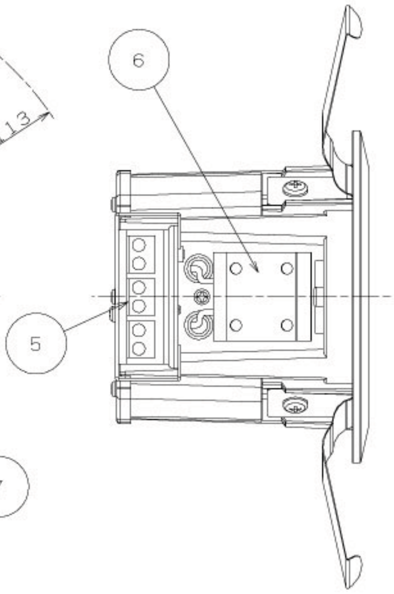

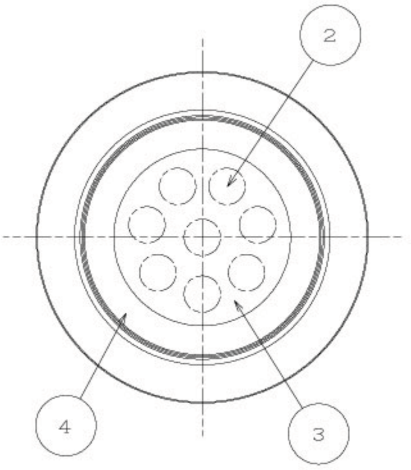

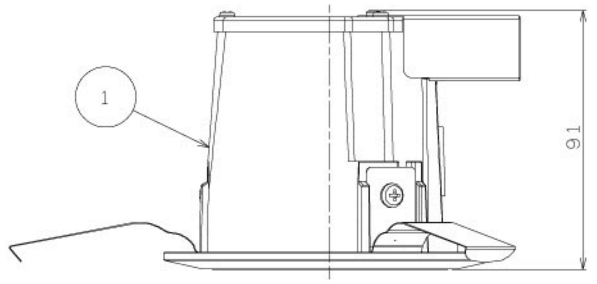

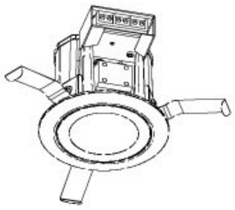

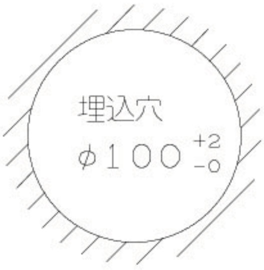

取付天井厚さ：5～25mm

埋込孔寸法	φ100（−0／+2）mm
取付可能天井厚	5～25mm

仕様

項目	特性
発光色	電球色相当 ＊
色温度	2，900K ＊
器具光束	370lm ＊
ビーム角	94° ＊
設計寿命	40，000時間（器具光束が初期の70％まで低下するまでの時間。製品の寿命を保証するものではありません。）
定格消費電力	8．3W／8．8W
定格入力電圧	AC100V／200V
電源周波数	50Hz／60Hz
質量	約0．7kg

パーツリスト

NO.	部品名	員数	材質	備考
9	ターミナルカバー	1	鋼板	−
8	カバー	1	鋼板	−
7	バネ	3	ステンレス	−
6	調光端子台	1	−	難燃仕様
5	端子台	1	−	難燃仕様
4	化粧枠	1	ポリカーボネート	白色　難燃仕様
3	透過板	1	ポリカーボネート	半透明　難燃仕様
2	LEDモジュール	8	−	−
1	ヒートシンク	1	アルミニウム合金	塗装 （白色）

品名	ダウンライトLED照明 60形（電球色相当、半透明パネル、調光器対応）	単位 mm	3角図法		
		備考			
型名	DL-D026L		承認	検印	作成
		図番 ：DL-D026L_S-01	詠田		山本

＊LED光源にはバラツキがあるため、同一形名商品でも商品ごとに発光色、明るさが異なる場合がありますのでご了承ください。

健康・環境システム事業本部 SHARP CORPORATION 原図 JIS A1 594X841